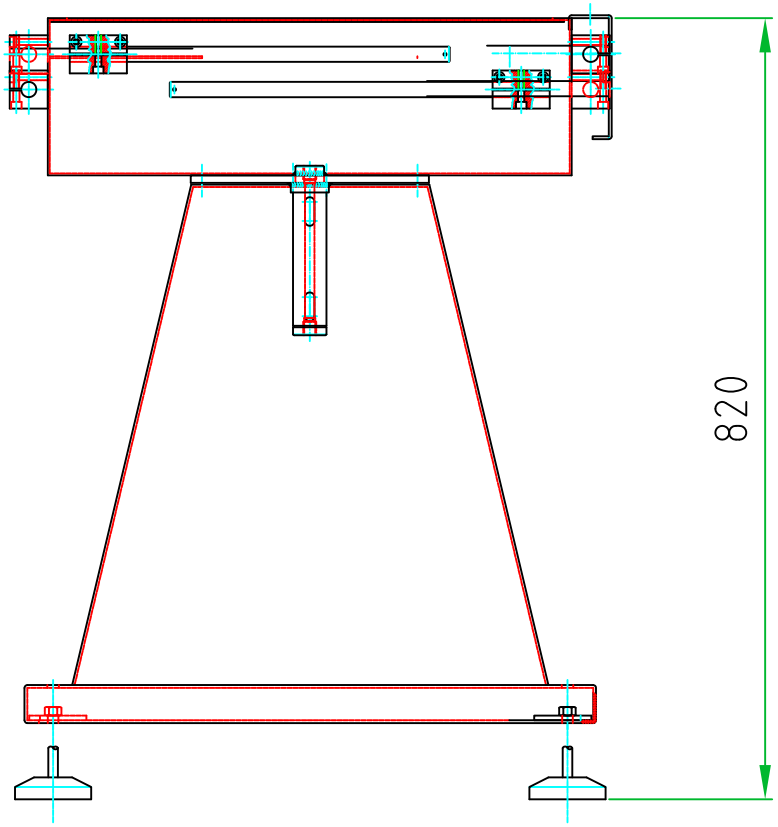

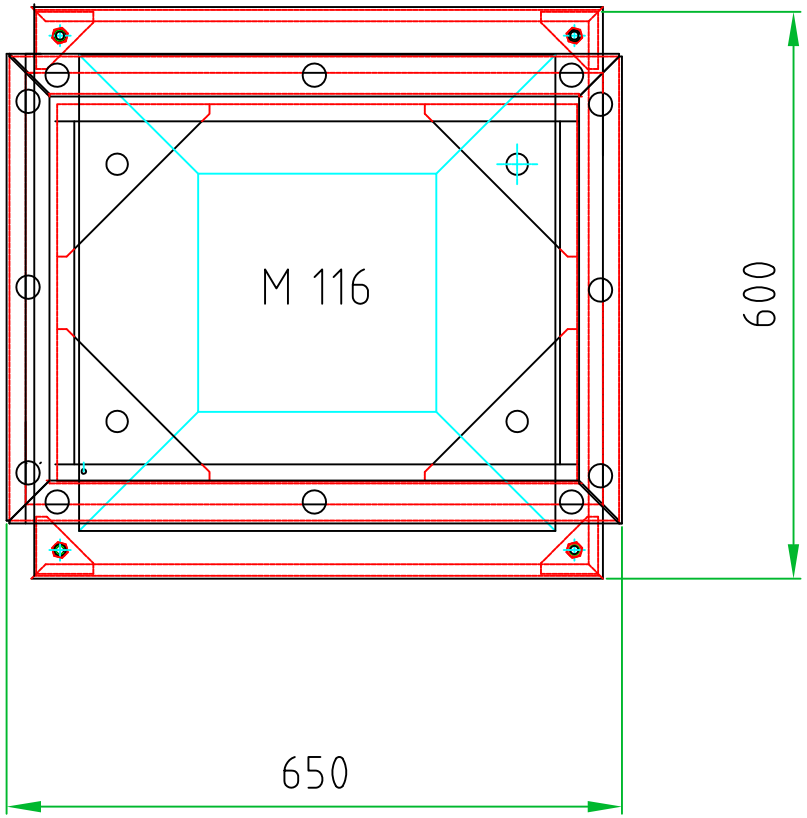

DENOMINAZIONE LAYOUT TAVOLINO M116	DISEGNATORE VILLA F.	CONTROLLO	DISEGNO N° M 116
	TOLL.GEN.DI LAVORAZIONE LINEARI js11/JS11	SCALA -	N° REV./DATA
	ANGOLARI ± 30'	DATA 25/10/2007	DISEGNO ESISTENTE CON N°
MATERIALE Fe 370	FINITURA ∅	EMAR S.R.L.	
TRATTAMENTO TERMICO	RAGGI NON QUOTATI R.		
TRATTAMENTO SUPERFICIALE	SMUSSI NON QUOTATI x45°		